Merkmale

- Schutzart IP66
- Edelstahlgehäuse lieferbar
- Vielfalt an Länderlayouts
- PC-Folientastatur mit 105 Kurzhubtasten
- Konzipiert für den Einsatz im Ex-Bereich nach Kategorie II 2G (Zone1)
- USB- oder PS/2-Schnittstelle mit USB-Anschlusskabel
- Zertifiziert für ATEX und IECEx Zone 1/21
- UL-gelistet für die USA und Kanada

Applikation

Die EXTA2-*-*-K4-**-U-*-* ist eine eigensichere Tastatur mit Touchpad. Die Schnittstellen der Tastatur und Maus sind als getrennte, eigensichere Kreise ausgeführt. Beide eigensicheren Kreise werden in einem Anschlusskabel (Bestandteil des Lieferumfangs) herausgeführt. Die Tastatur ist zum Schalttafeleinbau oder zum Einbau in ein Gehäuse bestimmt.

Anschluss

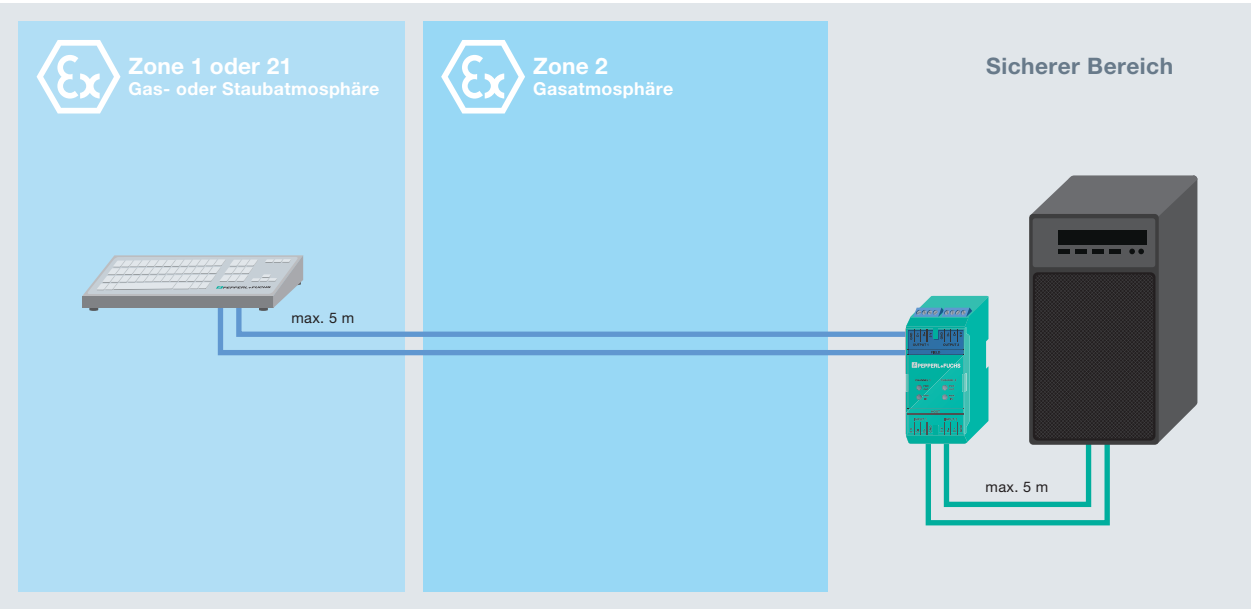

Veröffentlichungsdatum 2019-03-15 08:24 Ausgabedatum 2019-03-15 t43357_ger.xml

Allgemeine Daten	
Typ	Tastatur mit Touchpad
Passende Komponenten	SK-PC-Z1D1-UU1-10-HS
Versorgung	
Bemessungsspannung U_r	Ex i, über Datenleitung
Anzeigen/Bedienelemente	
Tastatur	105 Kurzhubtasten Tastatur-Layout: US International, Deutsch, Französisch, (weitere Tastatur-Layouts auf Anfrage)
Touchpad	
Wirkprinzip	kapazitiv
Auflösung	40 Pkt./mm
Abmessungen	66 x 50
Treiber	Microsoft Mouse ® , USB
Schnittstelle	
Schnittstellentyp	USB
Richtlinienkonformität	
Elektromagnetische Verträglichkeit	
Richtlinie 2014/30/EU	EN 61326-1:2013 (Industriebereiche) ; EN 61000-6-4:2007+A1:2011
RoHS	
Richtlinie 2011/65/EU (RoHS)	EN 50581:2012-09
Konformität	
Elektromagnetische Verträglichkeit	EN 61000-6-2:2005
Schutzart	IP66
Umgebungsbedingungen	
Umgebungstemperatur	-20 ... 50 °C (-4 ... 122 °F)
Lagertemperatur	-20 ... 70 °C (-4 ... 158 °F)
Relative Luftfeuchtigkeit	max. 85 % , nicht kondensierend
Mechanische Daten	
Material	Aluminium, eloxiert , Polyesterfolie
Masse	1,2 kg
Abmessungen	482,6 mm x 177,8 mm x 45 mm
Durchbruchmaße	450 mm x 152 mm
Kabellänge	5 m / 1,8 m, USB
Daten für den Einsatz in Verbindung mit explosionsgefährdeten Bereichen	
EU-Baumusterprüfbescheinigung	BVS 07 ATEX E 163 X
Kennzeichnung	Ex II 2G Ex ib IIC T4 Gb Ex II 2D Ex ib IIIB T135°C Db
Eingang	
Spannung U_i	5,4 V
Strom I_i	240 mA
Innere Kapazität C_i	24 µF
Innere Induktivität L_i	vernachlässigbar
Richtlinienkonformität	
Richtlinie 2014/34/EU	EN 60079-0:2012+A11:2013, EN 60079-11:2012
Internationale Zulassungen	
UL-Zulassung	UL-Listung / Erkennung : E190294
IECEx-Zulassung	IECEx BVS 08.0022X
Zugelassen für	Ex ib IIC T4 Gb , Ex ib IIIB T135 °C Db

Veröffentlichungsdatum 2019-03-15 08:24 Ausgabedatum 2019-03-15 t43357_ger.xml

Abmessungen

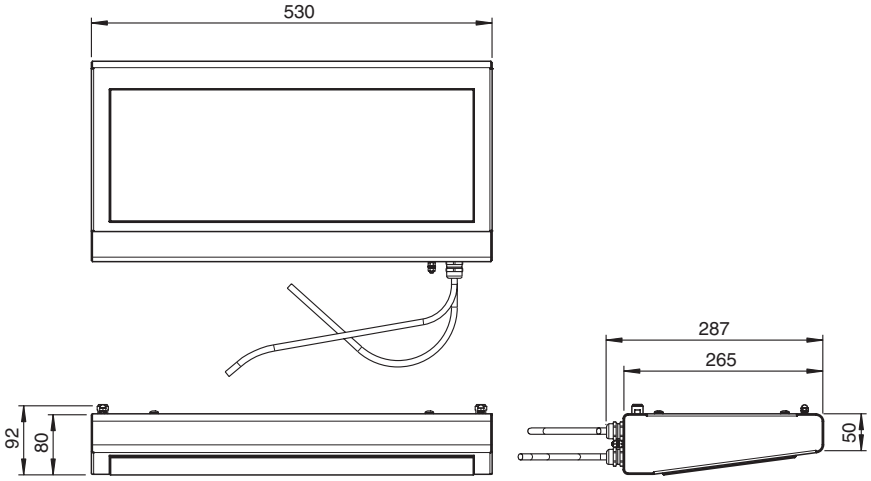

Zubehör

USB stand alone Barrier

SK-PC-Z1D1-UU1-10-HS

USB-Barriere für Eigensicherheit für Stand-Alone-Tastaturanwendungen

Chemische Beständigkeit der Tastatur-Frontfolie

Die Folientastatur basiert auf einer Polyesterfolie mit biaxialer Ausrichtung und besitzt deshalb eine bessere Beständigkeit gegen Lösungsmittel. Sie ist stärker und haltbarer als herkömmliche Folien für Folientastaturen und Frontplatten, wie z. B. Polycarbonat und PVC:

Die Folientastatur ist gegen folgende Substanzen beständig (Testmethode: DIN42115)	**Anti-mikrobielle Beständigkeit der Folientastatur:** **Die Folientastatur ist gegen folgende Erreger beständig (AATCC Testmethode 100):**
Alkohole	Staphyloccus aureus (MRSA)
Verdünnte Säuren	Escherichia coli 0157
Verdünnte Laugen	Listeria monocytogenes
Ester	Pseudomonas aeruginosa
Kohlenwasserstoffe	Salmonella enteritidis
Ketone	Bacillus cereus
Haushaltsreiniger	Streptococcus faecalis
	Klebsiella pneumoniae
	Aspergillus niger
	Penicillium purpurogenum
	Phoma violacea
	Saccharmyces cerevisiae

Veröffentlichungsdatum 2019-03-15 08:24 Ausgabedatum 2019-03-15 t43357_ger.xml

EXTA2

Typ	Explosionsschutz	Gehäuse	Tastaturtyp	Tastaturbelegung	Schnittstellen	Kabellänge	Steckverbindertyp	Montageoption	Revision	Optionen	
EXTA2-	Tastatur für Gefahrenbereiche										
TA2-	Tastatur für sichere Bereiche										
	Explosionsschutz										
	-F	ATEX II 2 GD; Zone 1/21									
	-J	IECEx und ATEX II 2 GD; Zone 1/21 NEC Class I, Div. 2, Zone 22; Class II, Div. 2, Zone 22 und Class III, Zone 22 (nur in Kombination mit Gehäuseoption „N“)									
	-N	Version für sichere Bereiche									
	-K	ATEX/IECEx, Class I, Div. 2, in Kombination mit Gehäuseoptionen „T“ oder „F“									
		Gehäuse									
		-N	Schalttafeleinbauversion								
		-T	Desktop-Version								
		-F	Gehäuseversion								
			Tastaturtyp								
			-K3	Folientastatur mit Trackball. Nur ATEX/IECEx.							
			-K4	Folientastatur mit Touchpad							
			-K6	Folientastatur mit Joystick. Nicht zur Verwendung mit Option „N“ bei Markierung als Class I, Div. 2, Zone 2; Class II, Div. 2, Zone 22; Class III, Zone 22.							
				Tastaturbelegung							
				-US	US-internationale Tastaturbelegung						
				-DE	Deutsche Tastaturbelegung						
				-FR	Französische Tastaturbelegung						
				-XXX	Andere Tastaturbelegungen auf Anfrage						
					Schnittstelle						
					-U	2 x USB-Schnittstelle					
						Kabellänge					
						02	1,8 m Tastaturkabel				
						05	5 m Tastaturkabel				
							Steckverbindertyp				
							-CF	Kabelenden mit Aderendhülsen			
							-UA	2 x USB-Stecker Typ A (nicht verfügbar für Explosionsschutzoption „-J“)			
								Montageoption			
								-Z	Keine Montageoption erforderlich		
								-F	Befestigungsflansche 15°, vertikal		
								-L	Befestigungsflansche 75°, vertikal		
								-H	Befestigungsflansche 15°, horizontal		
								-G	1-Arm zur Montage an Gehäuse AG-XX00		
									Revision		
									-10	Version 1.0	
										Optionen	
										-N	Keine Optionen
										-U	UV-beständige Folie

Veröffentlichungsdatum 2019-03-15 08:24 Ausgabedatum 2019-03-15 t43357_ger.xml